## NTRLED327 BLANCO - COMPATIBLE CON RIEL NVC



NTRLED327W

NVC

-

Proyector orientable para riel, LED 35W, 24?, 3000K, COB chip, construido en aluminio inyectado, terminaci?n blanco y aro antideslumbrante aluminio, con LED driver integrado. Incluye adaptador para riel NVC modelo (T3/2MB).IP 20Flujo luminoso 2500 lmVida ?til 30.000 hs CRI 90

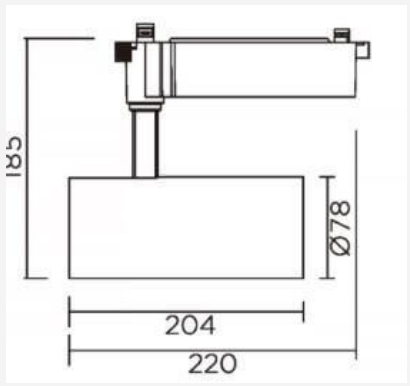


info@lyte.com.uy
+598 2 410 16 32/34
ISLA DE FLORES 1858
MONTEVIDEO, UY.
lyte.com.uy