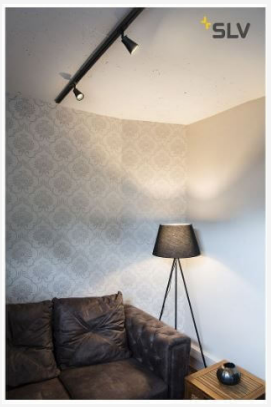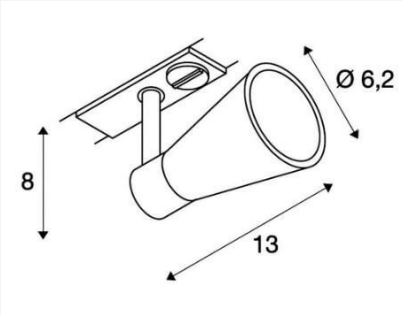AVO TRACK NEGRO	
	144200 SLV - Proyector interior para riel, GU10 50W, cuerpo construido en aluminio, color negro, con l?mpara LED GU10 5W/240V/38? no-dimmerizable blanco c?lido 2800K, 500lm. Vida ?til 15000 hs. Incluye adaptador para riel 1 efecto. IP 20 Medidas: ? 60 x 135 mm