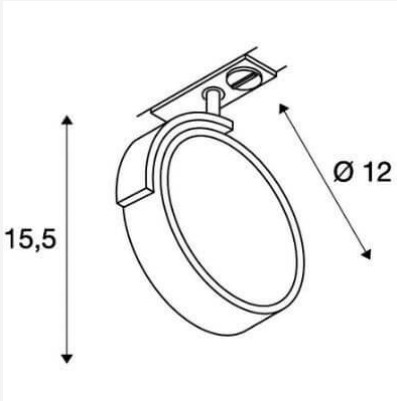KALU TRACK NEGRO	
	143540 SLV - Proyector interior para riel, GU10 50W, cuerpo construido en aluminio, color negro, incluye l?mpara LED AR111 GU10 11W/230V/24? dimmerizable blanco c?lido 2800K, 900lm. Vida ?til 40.000 hs. Incluye adaptador para riel 1 efecto. IP 20 Medidas: ? 12 x 155 mm