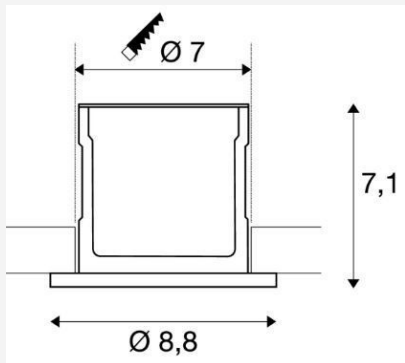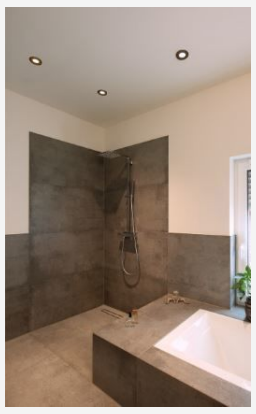KAMUELA NEGRO	
	1001015 SLV - Luminaria de embutir en cielorraso, LED 6,5W, construido en aluminio, terminaci?n negro. Incluye l?mpara LED 6,5W, 400lm 38?, 3000K dimmerizable. Vida ?til 25000 hs. IP 65