HOOP 78 PENDANT



5367-860ROP

-

-

Luminaria colgante, LED 60W, cuerpo construido en aluminio terminaci?n blanco y difusor en PMMA. Incluye m?dulo LED 60W, 3000?K, y driver dimmerizable TRIAC.

IP 20



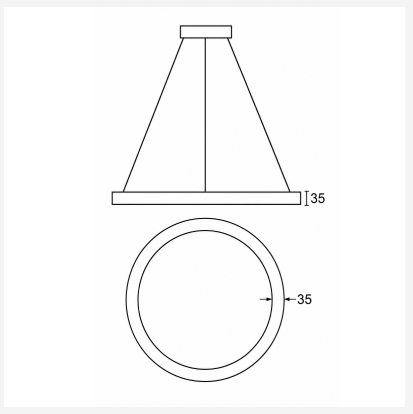

info@lyte.com.uy
+598 2 410 16 32/34
ISLA DE FLORES 1858
MONTEVIDEO, UY.