LA PETITE WALL

1752020A

Artemide

-

Aplique, E14 11W, cuerpo y pantalla construido en aluminio terminaci?n blanco brillante y policarbonato.

Incluye l?mpara l?mpara LED Candle E14 3,5W/240V no-dimmerizable blanco c?lido 2700K.

IP 20
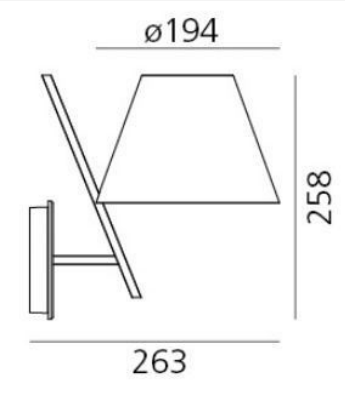
Medidas: ?194x 263 x h 2580 mm