ROSS 280

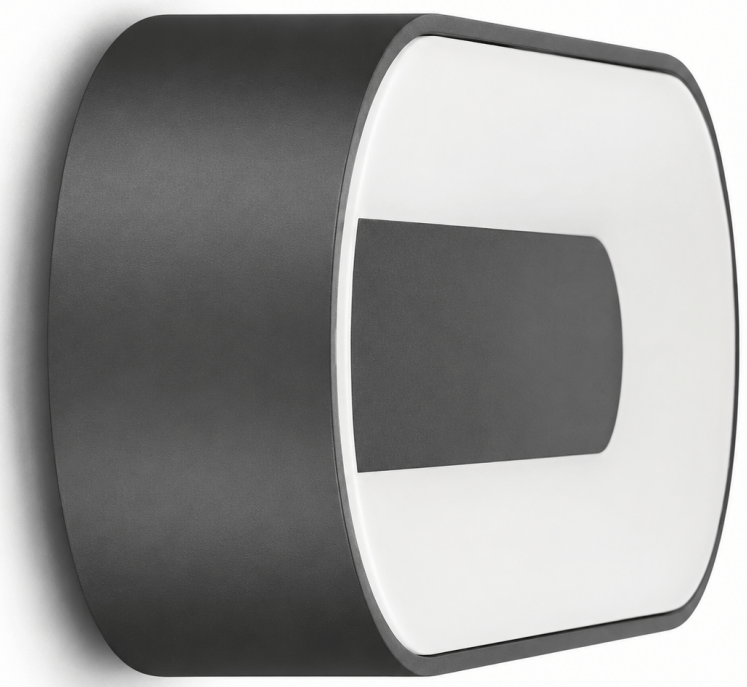

LL1240033

Lombardo

-

Luminaria de adosar, LED 13W, cuerpo construido en policarbonato inyectado terminacion gris grafito y difusor en policarbonato opal estabilizado UV y juntas de silicona. Incluye lampara LED 13W/3000K, 1560lm.IP66IK10Medidas: 280 x 54 x h 120 mmModelo: Ross 280 (LL1240033) LombardoItalia







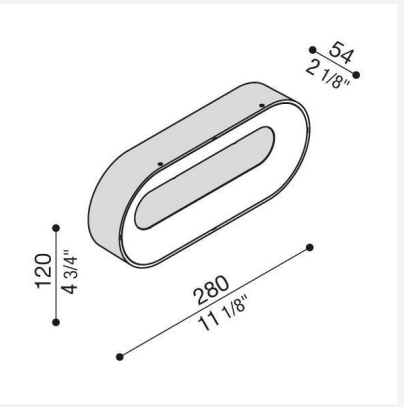

info@lyte.com.uy
+598 2 410 16 32/34
ISLA DE FLORES 1858
MONTEVIDEO, UY.