2236-2WGR



2236-2WGR

TecnoLyte

-

Aplique de pared bidireccional LED 18W blanco calido 3000K, cuerpo construido en aluminio extruido, terminacion gris grafito, difusor en cristal templado, tornilleria en acero inoxidable, con driver integrado.IP 54Medidas: ?90 x W:120 x H:220 mmModelo: (2236-2WGR) TecnoLyteFlujo luminoso 1520 LmVida ?til 30000 hsChina

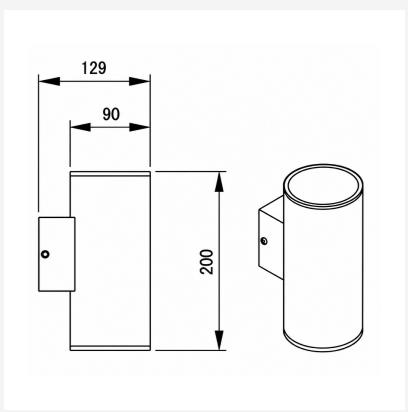

info@lyte.com.uy
+598 2 410 16 32/34
ISLA DE FLORES 1858
MONTEVIDEO, UY.
lyte.com.uy