CRONOS	
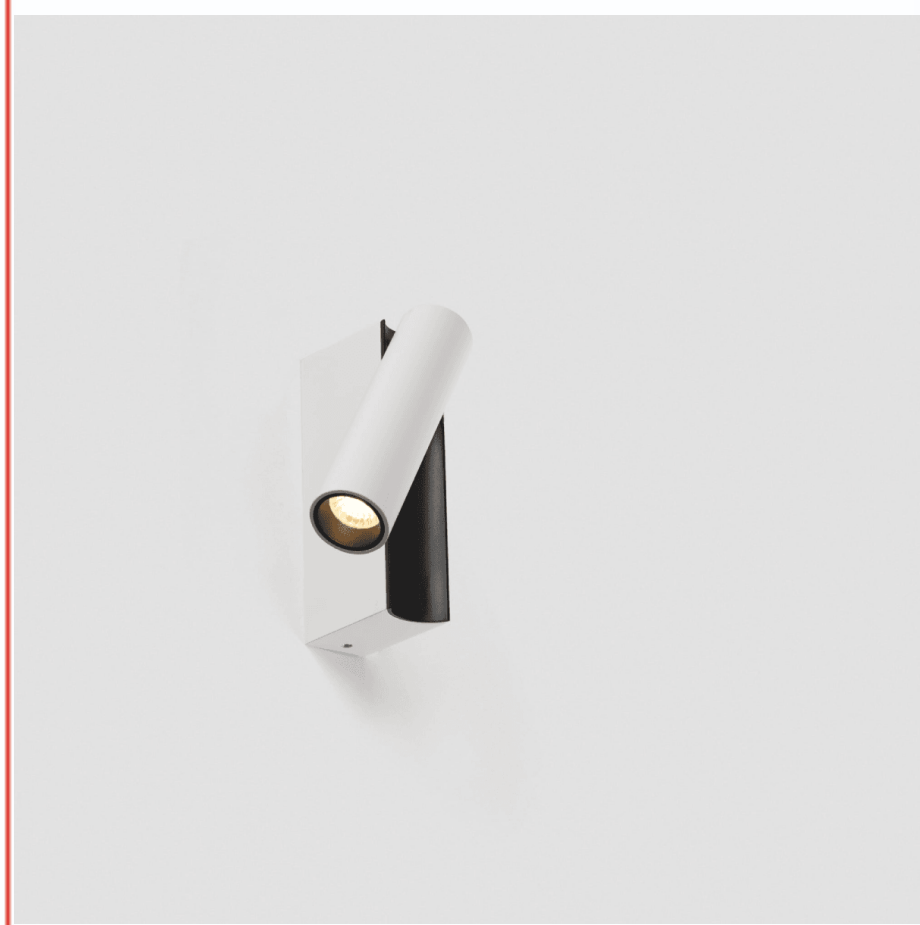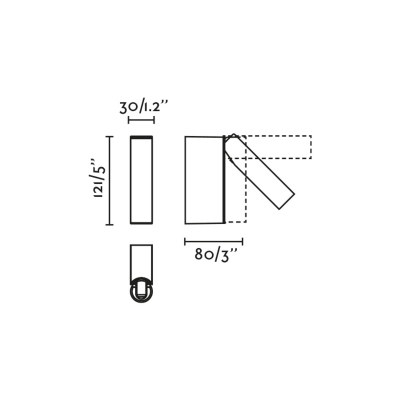	62750 Faro - Aplique de pared, LED 4,5W, cuerpo contruido en aluminio terminacion blanco y negro texturizado. Incluye luz de lectura LED 4,5W 34? 2700K 394lm, con encendido al levantar su lector, sin interruptor.IP 20Medidas: 121 x 30 x 80 mmModelo: Cronos (62750) FaroEspa?a