LUMINARIA COLGANTE MAGNET II - COMPATIBLE CON RIEL MAGNéTICO JY



E3020101

TecnoLyte

-

Luminaria colgante para riel magn?tico, LED 6W, blanco c?lido 2700K, 36?, 48V. Cuerpo constru?do en aluminio terminaci?n negro.Medidas: ? 30 x h 300 mm.IP 20Modelo:Magnet II (E3020101) TecnoLyteChina

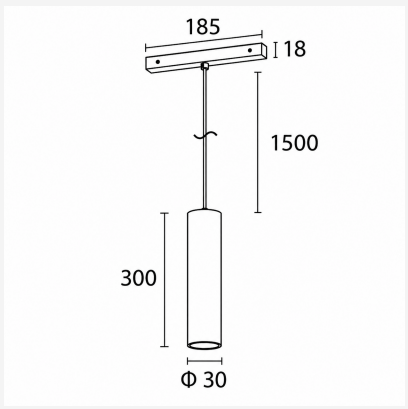

info@lyte.com.uy
+598 2 410 16 32/34
ISLA DE FLORES 1858
MONTEVIDEO, UY.
lyte.com.uy