SPOT MAGNET II - COMPATIBLE CON RIEL MAGNéTICO JY



E1120106TB-T

TecnoLyte

-

Luminaria fija para riel magnetico, LED 6W, blanco c?lido 2700K, 40?, 48V, dimmerizable usando fuente Triac. Cuerpo constru?do en aluminio terminaci?n negro.Medidas: 112 x 22 x 25mmIP 20Modelo: Magnet II (E1120106TB-T) TecnoLyteChina



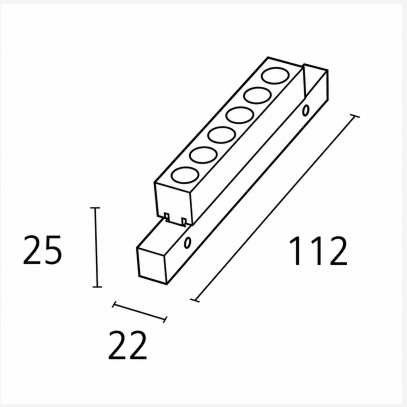

info@lyte.com.uy
+598 2 410 16 32/34
ISLA DE FLORES 1858
MONTEVIDEO, UY.