SPOT ORIENTABLE MAGNET II - COMPATIBLE CON RIEL MANGéTICO JY



E2120350AW-T

TecnoLyte

-

Luminaria orientable para riel magn?tico, LED 12W, blanco c?lido 2700K, 24?, 48V, dimmerizable usando fuente Triac. Cuerpo constru?do en aluminio terminaci?n blanco. Medidas: ?50 x 80mmIP 20Modelo: Magnet II (E2120350AW-T) TecnoLyteChina

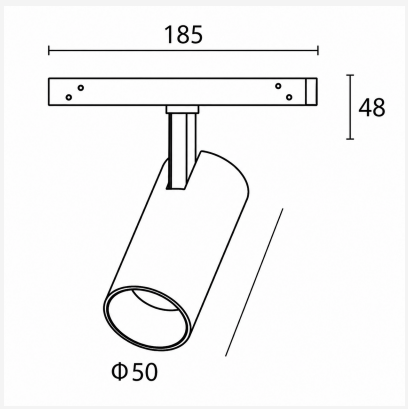

info@lyte.com.uy
+598 2 410 16 32/34
ISLA DE FLORES 1858
MONTEVIDEO, UY.
lyte.com.uy